中低风压系列潜孔冲击器的特点
The Characteristics Of Middle-Low Air Pressure DTH Hammers

HBR1A、HBR2A和HBR3A潜孔冲击器是一种可与BR系列钻头相配的中低风压冲击器。

其主要特点如下：

1. 适应工作风压为0.7-1.75Mpa。
2. 该冲击器为无阀冲击器。
3. 结构简单、拆卸容易、寿命长。
4. 冲击功率大，钻进速度快。
5. 耗风量小，能耗低。当需要加大排渣时，可在逆止阀上钻孔。
6. 特别适应于石材开采。

HBR1A, HBR2A and HBR3A series DTH Hammers are designed to operate efficiently at low air pressures and medium air pressures, using BR series bits.

The main features are as follows:

1. The operating air pressures are between 0.7Mpa and 1.75Mpa.
2. Valveless hammers.
3. Simple structure, easy to assemble and to disassemble, long life.
4. Higher impact frequency and faster drilling speed.
5. lower air consumption and lower oil consumption. A hole can be drilled on the check valve to provide more efficient cuttings discharge.
6. Especially suitable for quarrying.

中低风压冲击器名称解释
Explanation of Middle-Low Air Pressure DTH Hammer code

例：HBR2A

BR2—可与BR2钻头相配

A—该冲击器内部结构与本公司不带尼龙管冲击器相似

For example: HBR2A

BR2—BR2 Bit Shank

A—The structure of the hammer is similar to other valveless hammers without foot valve manufactured by our company.

HBR1A 潜孔冲击器
HBR1A DTH HAMMER

中 低 风 压 冲 击 器 系 列
Middle–Low Air Pressure DTH Hammers

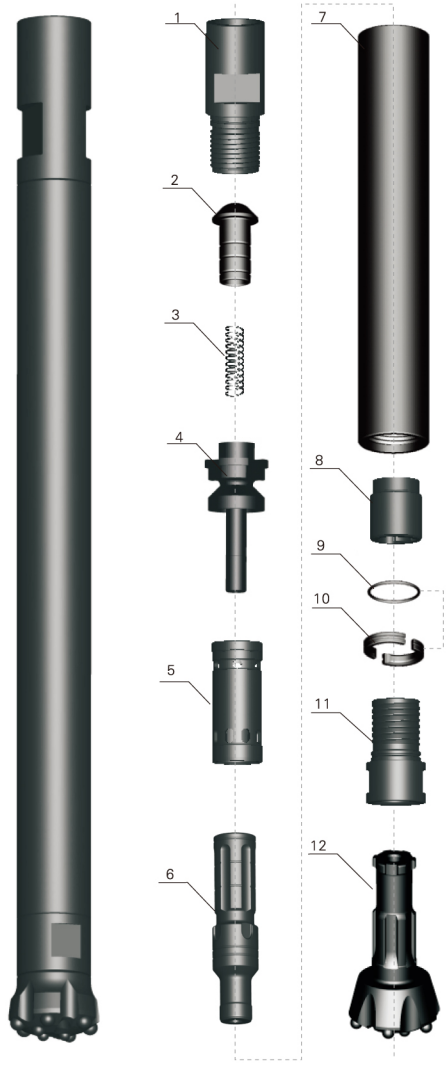

Item Description (零部件名称)	Weight (重量) Kg	Part Number (零部件代号)
1、接 头 Top Sub	1.70	HBR101
2、逆 止 阀 Check Valve	0.10	HBR102
3、弹 簧 Spring	0.05	HBR103
4、配 气 座 Air Distributor	0.80	HBR104
5、内 缸 Internal Cylinder	0.80	HBR105
6、活 塞 Piston	1.20	HBR106
7、外 缸 External Cylinder	4.00	HBR107
8、衬 套 Guided Sleeve	0.15	HBR108
9、卡环O形圈 "O" Ring of Stop Ring	0.05	HBR109
10、卡 环 Stop Ring	0.10	HBR110
11、卡 钎 套 Drive Chuck	0.80	HBR111
12、钻 头 Drill Bit	1.70	HBR112

技 术 参 数
Technical Data

总长（不含钻头） Length(Less bit)	总重（不含钻头） Weight(Less bit)	冲击器外径 External diameter	可配钻头钎柄 Bit Shank	钻孔范围 Hole Range	后接头螺纹 Connection Thread
760mm	10.00Kg	Φ54mm	BR1	Φ64—Φ76	RD40 BOX

可用工作风压 Working Pressure	在1.4Mpa时的冲击频率 Impact rate at 1.4Mpa	推荐转速 Recommended rotation speed	耗风量 Air consumption		
			0.7Mpa	1.0Mpa	1.4Mpa
0.7—1.75Mpa	27HZ	25–40r/min	1.5m³/min	2.5m³/min	3m³/min

HBR2A潜孔冲击器
HBR2A DTH HAMMER

中 低 风 压 冲 击 器 系 列
Middle–Low Air Pressure DTH Hammers

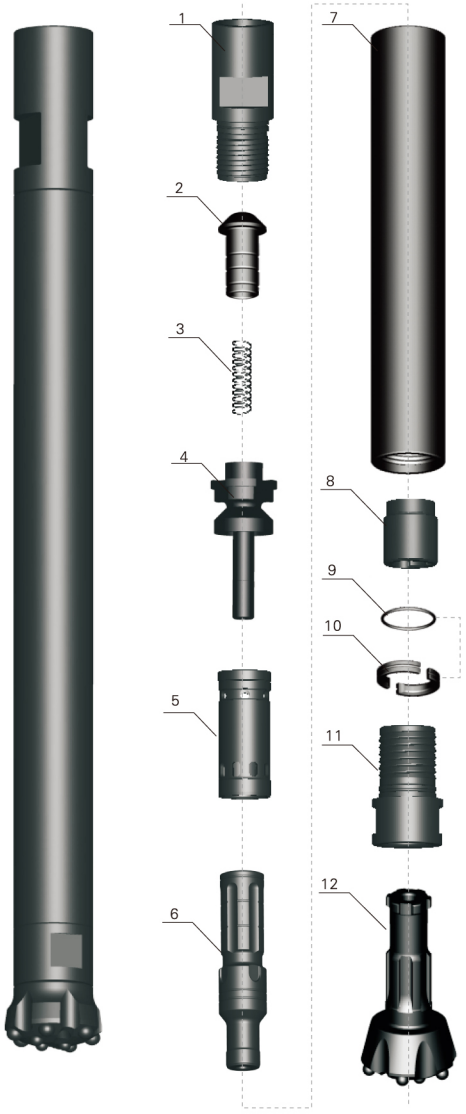

Item Description（零部件名称）	Weight（重量）Kg	Part Number（零部件 代号）
1、接　头 Top Sub	2.60	HBR201
2、逆 止 阀 Check Valve	0.10	HBR202
3、弹　簧 Spring	0.05	HBR203
4、配 气 座 Air Distributor	0.60	HBR204
5、内　缸 Internal Cylinder	0.80	HBR205
6、活　塞 Piston	3.80	HBR206
7、外　缸 External Cylinder	4.50	HD2507
8、衬　套 Guided Sleeve	0.60	HBR208
9、卡环O形圈 “O” Ring of Stop Ring	0.005	HBR209
10、卡　环 Stop Ring	0.10	HBR210
11、卡 钎 套 Drive Chuck	1.20	HBR211
12、钻　头 Drill Bit	2.50	HBR212

技 术 参 数
Technical Data

总长（不含钻头）Length(Less bit)	总重（不含钻头）Weight(Less bit)	冲击器外径 External diameter	可配钻头钎柄 Bit Shank	钻孔范围 Hole Range	后接头螺纹 Connection Thread
880mm	14.50Kg	Φ62mm	BR2	Φ70—Φ90	RD50 BOX

可用工作风压 Working Pressure	在1.4Mpa时的冲击频率 Impact rate at 1.4Mpa	推荐转速 Recommended rotation speed	耗风量 Air consumption		
			0.7Mpa	1.0Mpa	1.4Mpa
0.7—1.75Mpa	25HZ	25–40r/min	2.5m³/min	4m³/min	5m³/min

HBR3A 潜孔冲击器
HBR3A DTH HAMMER

中 低 风 压 冲 击 器 系 列
Middle–Low Air Pressure DTH Hammers

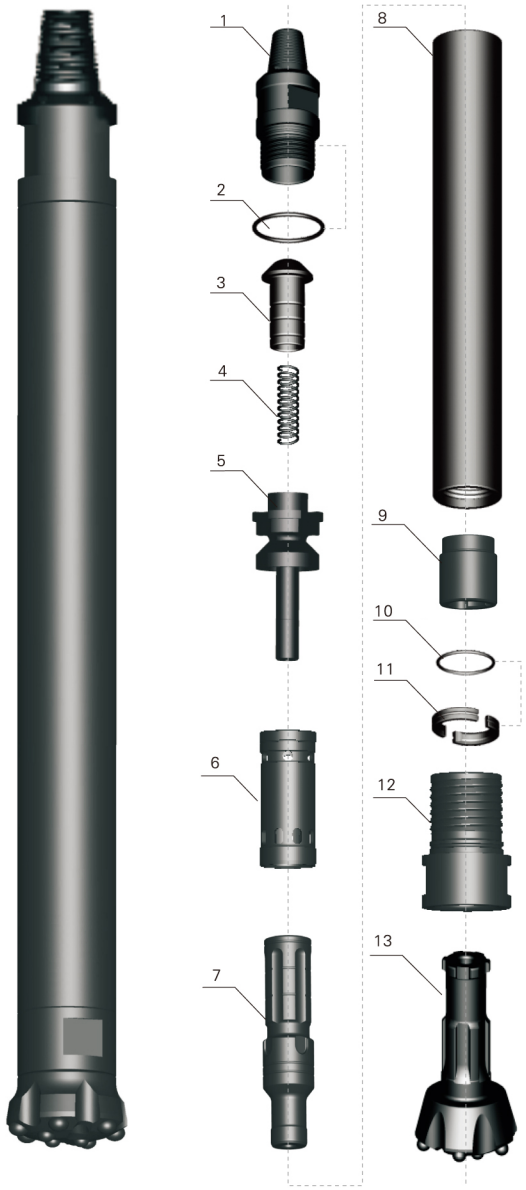

Item Description （零部件名称）	Weight （重量） Kg	Part Number （零部件 代号）
1、接　　头 Top Sub	5.20	HBR3A01
2、接头O形圈 “O” Ring of Top Sub	0.01	HBR3A02
3、逆 止 阀 Check Valve	0.20	HBR3A03
4、弹　　簧 Spring	0.02	HBR3A04
5、配 气 座 Air Distributor	0.80	HBR3A05
6、内　　缸 Internal Cylinder	1.30	HBR3A06
7、活　　塞 Piston	5.50	HBR3A07
8、外　　缸 External Cylinder	9.50	HBR3A08
9、衬　　套 Guided Sleeve	1.00	HBR3A09
10、卡环O形圈 “O” Ring of Stop Ring	0.05	HBR3A10
11、卡　　环 Stop Ring	0.15	HBR3A11
12、卡 钎 套 Drive Chuck	2.00	HBR3A12
13、钻　　头 Drill Bit	4.00	HBR3A13

技 术 参 数
Technical Data

总长（不含钻头） Length(Less bit)	总重（不含钻头） Weight(Less bit)	冲击器外径 External diameter	可配钻头钎柄 Bit Shank	钻孔范围 Hole Range	后接头螺纹 Connection Thread
889mm	26.00Kg	Φ82mm	BR3	Φ90—Φ110	API 2⅜″Reg

可用工作风压 Working Pressure	在1.4Mpa时的冲击频率 Impact rate at 1.4Mpa	推荐转速 Recommended rotation speed	耗风量 Air consumption		
			0.7Mpa	1.0Mpa	1.4Mpa
0.7—1.75Mpa	25HZ	25–40r/min	$4m^3$/min	$6m^3$/min	$8m^3$/min